Fichas Técnicas

OSSH-11-ED	Bisagra para Baño - Muro a vidrio

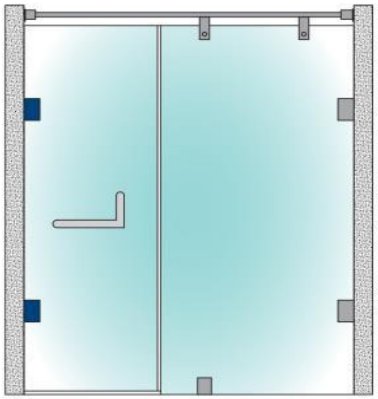

Modelo	OSSH-11-ED
Material	Acero Inoxidable 304
Acabado	Satinado/ Pulido
Fijacion	Muro a Vidrio
Peso Max	Max 40 Kilos (por 2 Bisagras)
Medidas	mm
Espesor de vidrio	8-10 mm

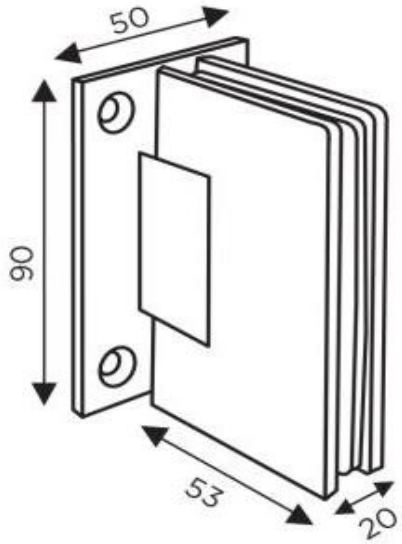

Dimensión

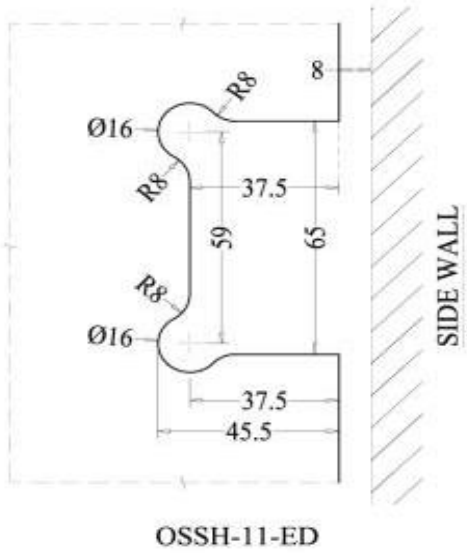

Fabricación de vidrio

Fichas Técnicas

OSSH-22-ED — Bisagra para Baño - Vidrio a vidrio 180°

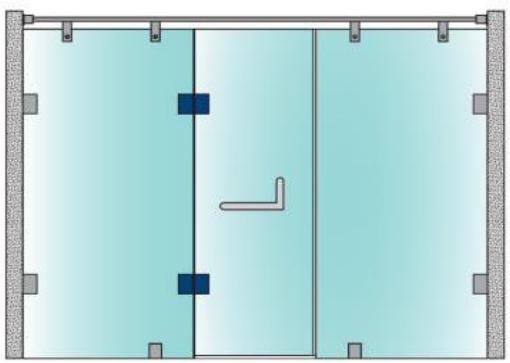

Modelo	OSSH-22-ED
Material	Acero Inoxidable 304
Acabado	Satinado/ Pulido
Fijacion	Vidrio a Vidrio
Peso Max	Max 40 Kilos (por 2 Bisagras)
Medidas	mm
Espesor de vidrio	8-10 mm

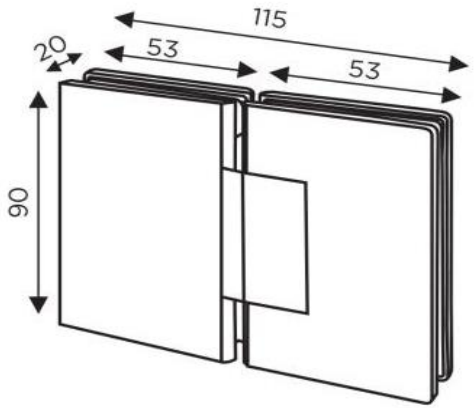

Dimensión

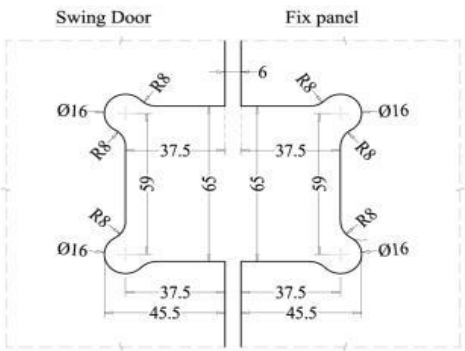

Fabricación de vidrio

Fichas Técnicas

OSSH-OFS-11-ED — Bisagra para Baño - Muro a vidrio

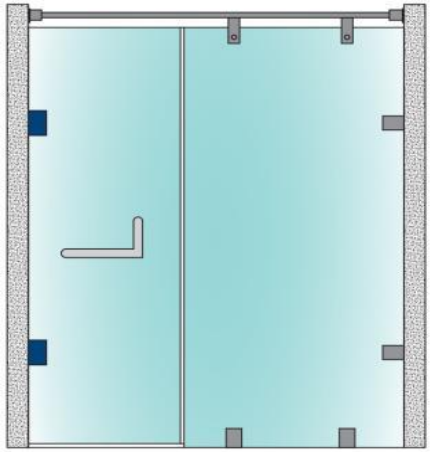

Modelo	OSSH-OFS-11-ED
Material	Acero Inoxidable 304
Acabado	Satinado/ Pulido
Fijacion	Muro a Vidrio
Peso Max	Max 40 Kilos (por 2 Bisagras)
Medidas	mm
Espesor de vidrio	8-10 mm

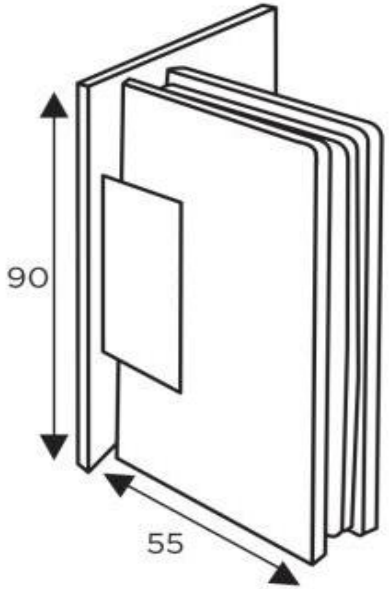

Dimensión

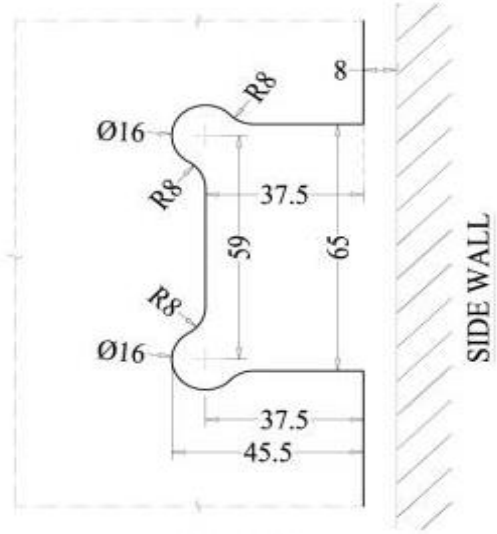

Fabricación de vidrio

Fichas Técnicas

OSSH-44-ED	Bisagra para Baño - Vidrio a vidrio 90°

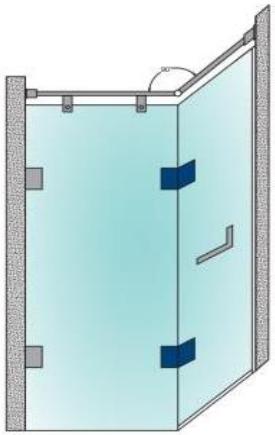

Modelo	OSSH-44-ED
Material	Acero Inoxidable 304
Acabado	Satinado/ Pulido
Fijacion	Vidrio a Vidrio 90°
Peso Max	Max 40 Kilos (por 2 Bisagras)
Medidas	mm
Espesor de vidrio	8-10 mm

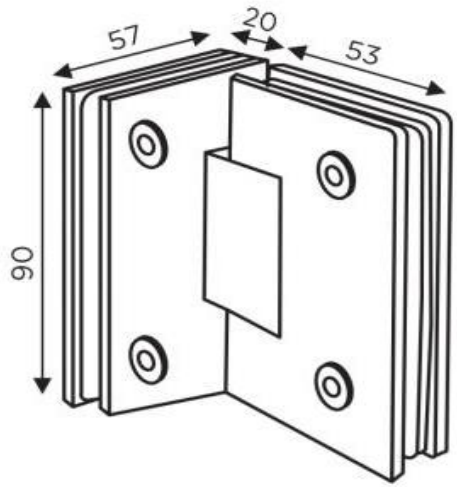

Dimensión

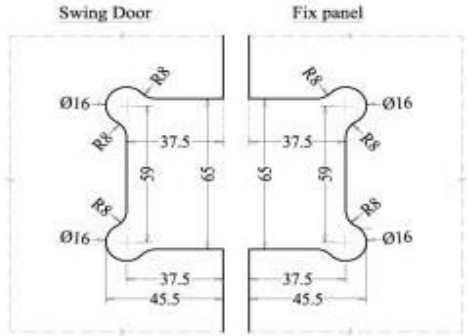

OSSH-44-ED (90°)

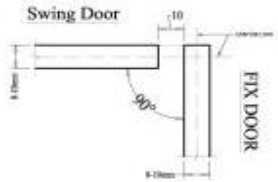

Fabricación de vidrio

Fichas Técnicas

OGC-555-ED	Conector - Vidrio a Vidrio 180°

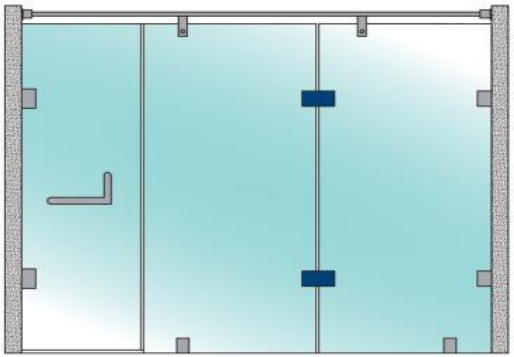

Modelo	OGC-555-ED
Material	Acero Inoxidable 304
Acabado	Satinado/ Pulido
Fijacion	Vidrio a Vidrio 180°
Peso Max	Max 45 Kilos (por 2 Bisagras)
Medidas	mm
Espesor de vidrio	8-10 mm

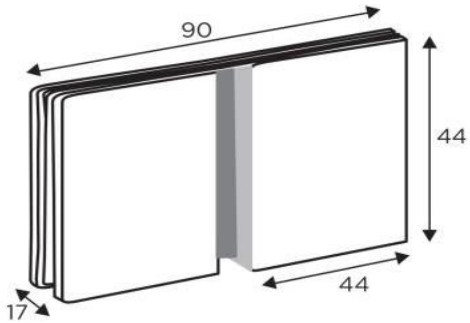

Dimensión

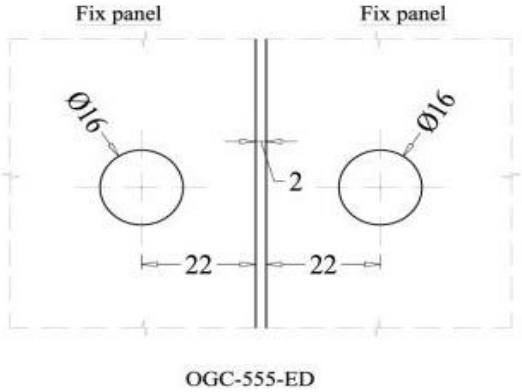

Fabricación de vidrio

Fichas Técnicas

OGH-TB-1	Jaladera con toallero

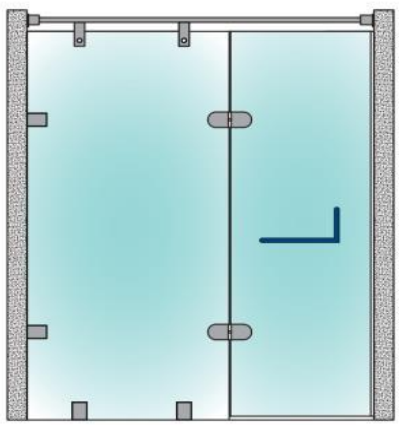

Modelo	OGH-TB-1
Material	Acero Inoxidable 304
Acabado	Satinado/ Pulido
Fijacion	Vidrio
Peso Max	-
Medidas	mm
Espesor de vidrio	8-10 mm

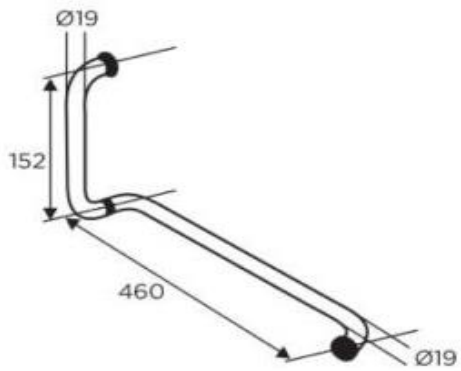

Dimensión

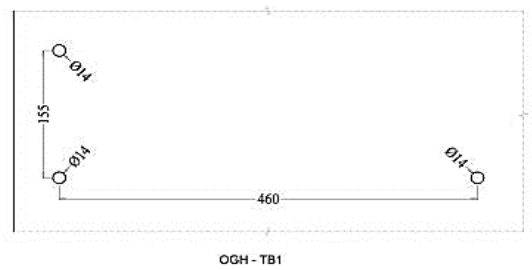

Fabricación de vidrio

Fichas Técnicas

OGH-TB-2 — Jaladera con Pomo

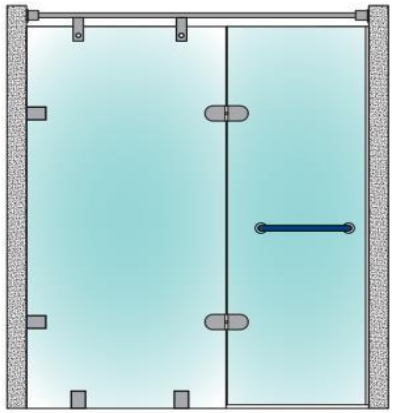

Modelo	OGH-TB-2
Material	Acero Inoxidable 304
Acabado	Satinado/ Pulido
Fijacion	Vidrio
Peso Max	-
Medidas	mm
Espesor de vidrio	8-10 mm

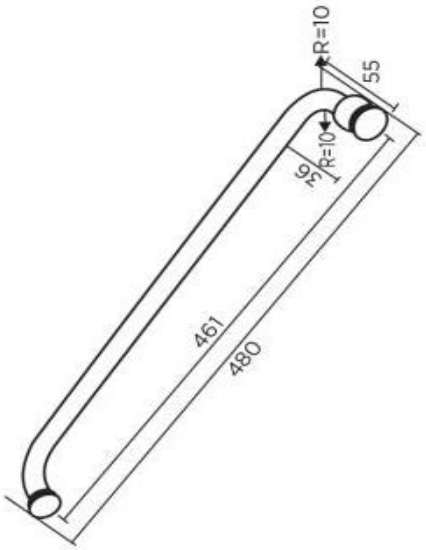

Dimensión

Fabricación de vidrio

Fichas Técnicas

ODK-1	Pomo

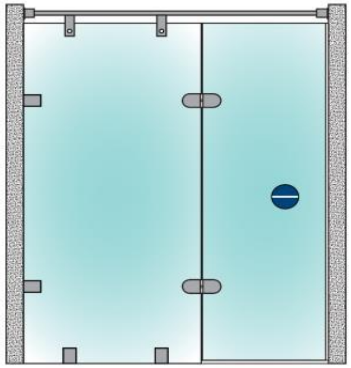

Modelo	ODK-1
Material	Acero Inoxidable 304
Acabado	Satinado/ Pulido
Fijacion	Vidrio
Peso Max	-
Medidas	mm
Espesor de vidrio	8-10 mm

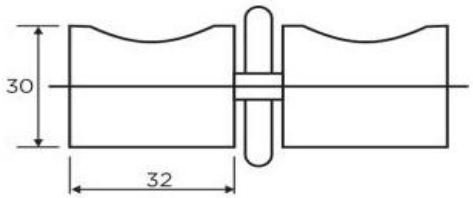

Dimensión

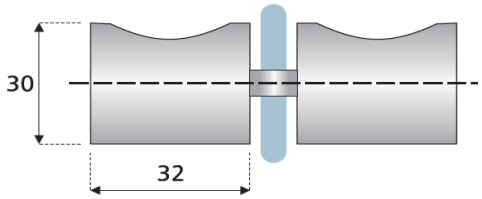

Fabricación en vidrio diámetro: Ø 12

Fabricación de vidrio

Fichas Técnicas

ODK-2	Pomo

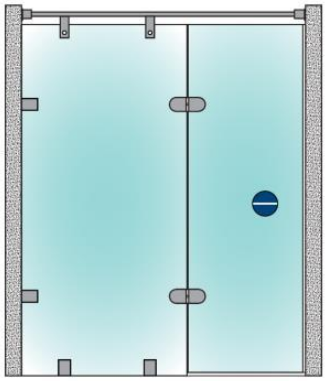

Modelo	ODK-2
Material	Acero Inoxidable 304
Acabado	Satinado/ Pulido
Fijacion	Vidrio
Peso Max	-
Medidas	mm
Espesor de vidrio	8-10 mm

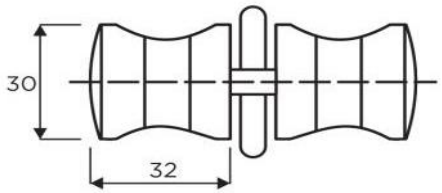

Dimensión

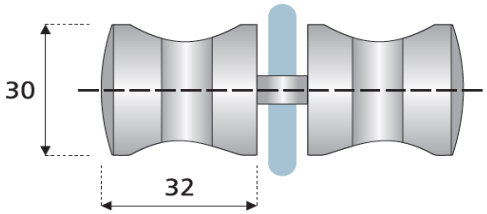

Fabricación en vidrio diámetro: Ø 12

Fabricación de vidrio

Fichas Técnicas

OGC-111-ED — Conector - Piso o Muro a Vidrio

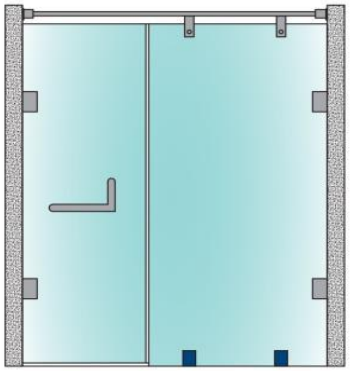

Modelo	OGC-111-ED
Material	Acero Inoxidable 304
Acabado	Satinado/ Pulido
Fijacion	Piso o Muro a Vidrio
Peso Max	Max 45 Kilos (por 2 Bisagras)
Medidas	mm
Espesor de vidrio	8-10 mm

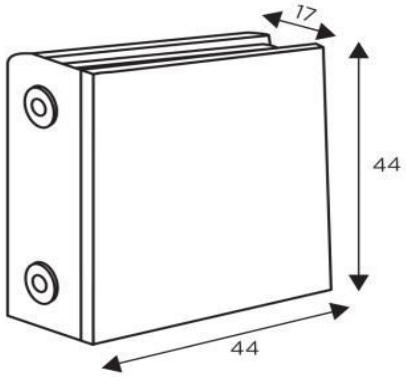

Dimensión

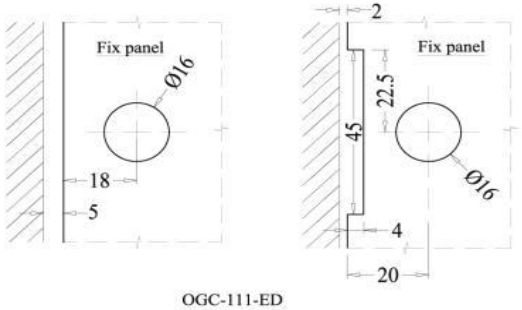

Fabricación de vidrio

Fichas Técnicas

OGC-222-ED — Conector - Vidrio a Vidrio 135°

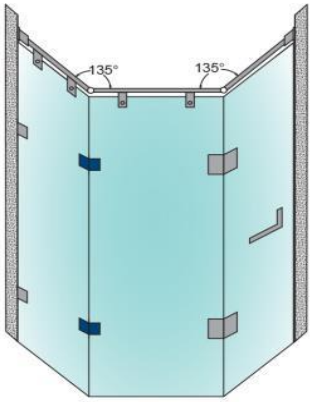

Modelo	OGC-222-ED
Material	Acero Inoxidable 304
Acabado	Satinado/ Pulido
Fijacion	Vidrio a Vidrio 135°
Peso Max	Max 45 Kilos (por 2 Bisagras)
Medidas	mm
Espesor de vidrio	8-10 mm

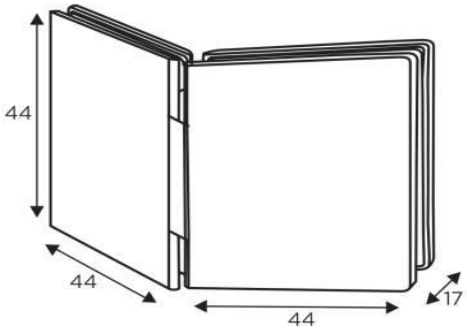

Dimensión

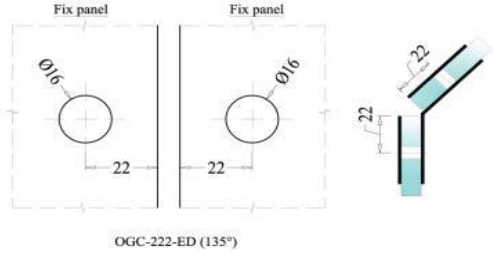

Fabricación de vidrio

Fichas Técnicas

OGC-333-ED — Conector - Vidrio a Vidrio 90°

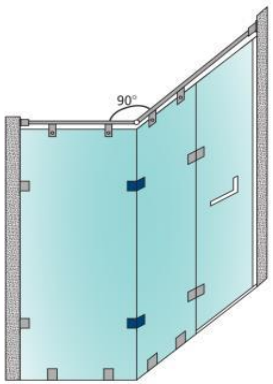

Modelo	OGC-333-ED
Material	Acero Inoxidable 304
Acabado	Satinado/ Pulido
Fijacion	Vidrio a Vidrio 90°
Peso Max	Max 45 Kilos (por 2 Bisagras)
Medidas	mm
Espesor de vidrio	8-10 mm

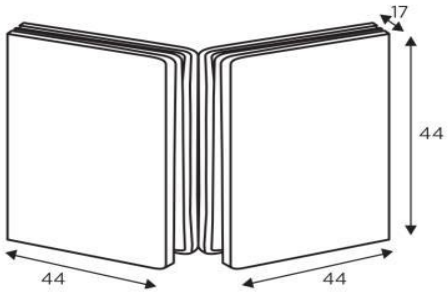

Dimensión

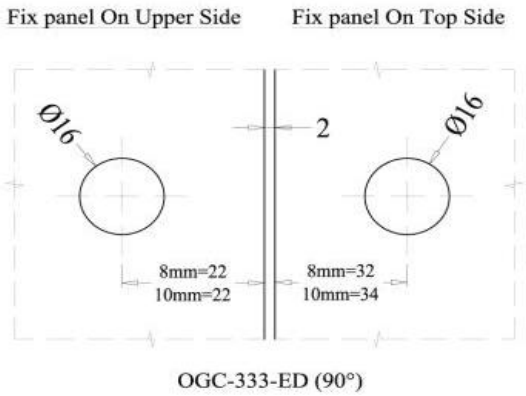

Fabricación de vidrio

Fichas Técnicas

OGC-444-ED — Conector - Pared a Vidrio 90°

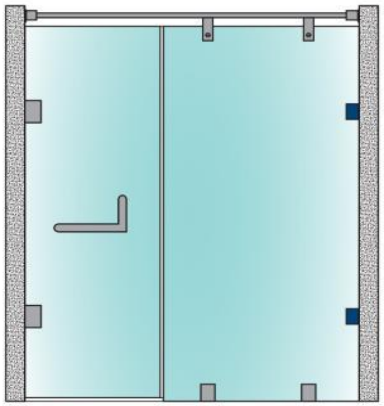

Modelo	OGC-444-ED
Material	Acero Inoxidable 304
Acabado	Satinado/ Pulido
Fijacion	Pared a Vidrio 90°
Peso Max	Max 45 Kilos (por 2 Bisagras)
Medidas	mm
Espesor de vidrio	8-10 mm

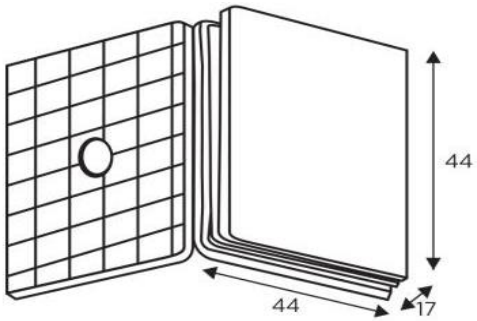

Dimensión

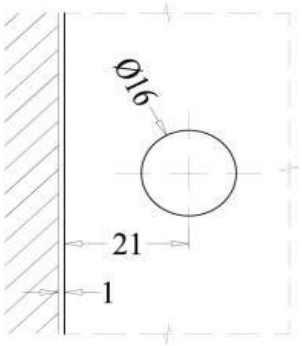

OGC-444-ED

WHEN THE GLASS TOUCHING
WALL/CEILING/FLOOR

Fabricación de vidrio